MEK VALAISINKISKOT

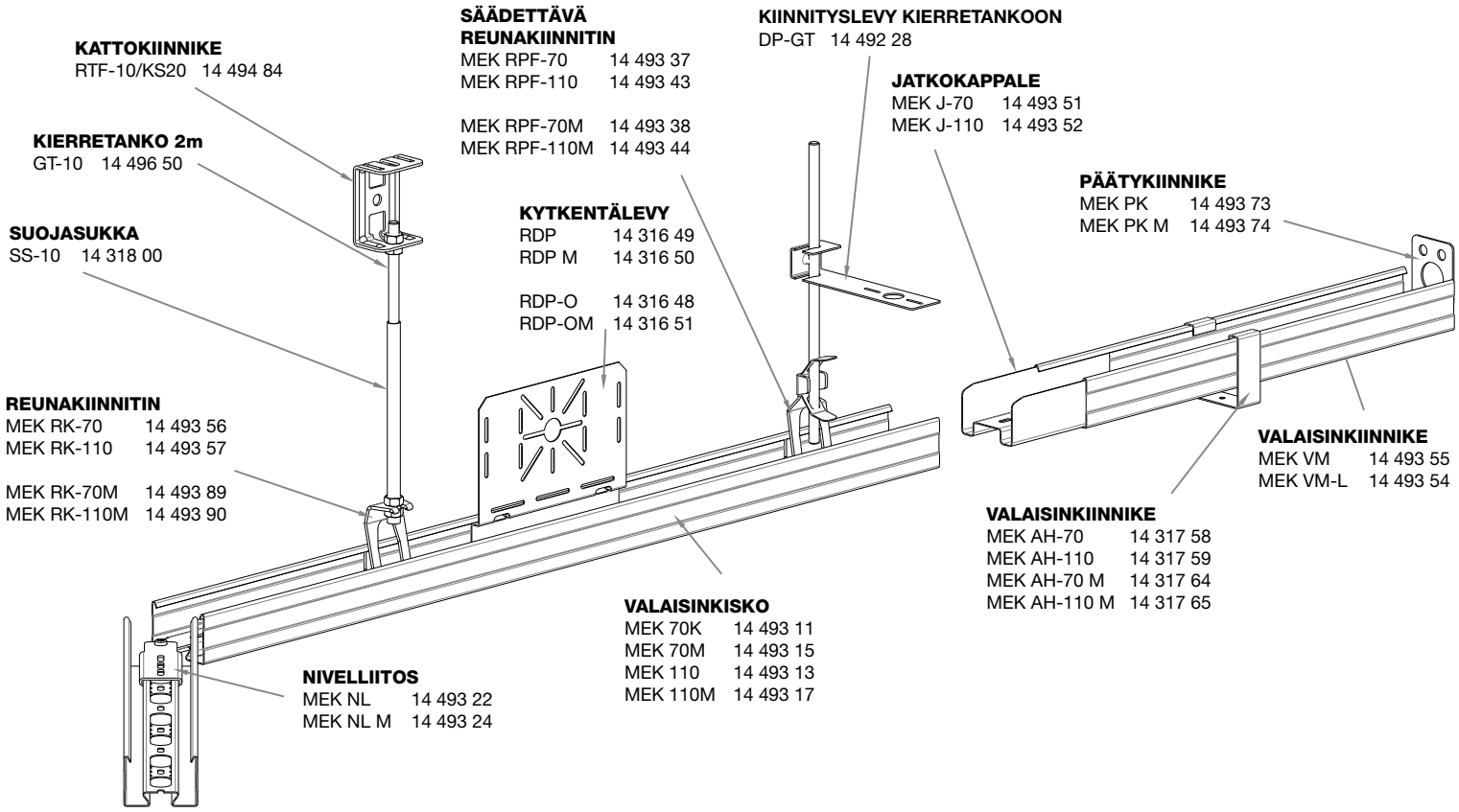

www.meka.fi